MD 53 Z: tornillo autotaladrante de acero templado, galvanizado con arandela de 16 mm EPDM

Aplicaciones:
Fijación de chapa a estructura metálica con o sin aislamiento superior

Ejemplos de aplicación

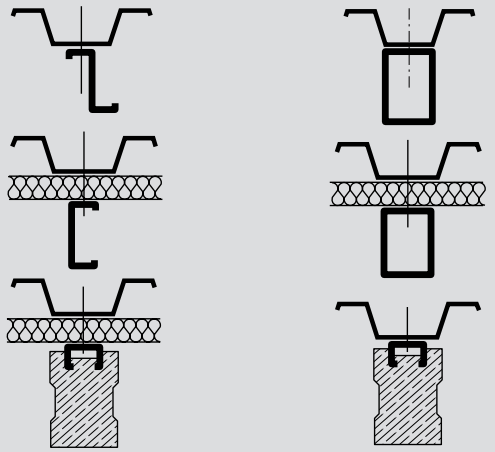

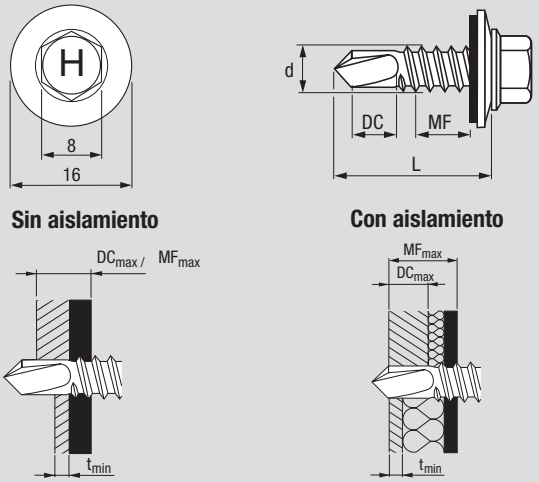

Programa MD 53 Z

Máx. espesor a taladrar **DC** (mm)	Máximo espesor a fijar **MF** (mm)	Mínimo espesor a taladrar en la estructura t (mm)	Dimensiones del tornillo (d x L) (mm)	Referencia	Código
4	6	2	4,8x19	**S-MD 53Z 4,8x19**	**219035**
5	6	2	5,5x19	**S-MD 53Z 5,5x19**	**219036**
5	12	2	5,5x25	**S-MD 53Z 5,5x25**	**219037**
5	19	2	5,5x32	**S-MD 53Z 5,5x32**	**219038**
5	25	2	5,5x38	**S-MD 53Z 5,5x38**	**219039**
5	37	2	5,5x50	**S-MD 53Z 5,5x50**	**235105**
6	6	2	6,3x19	**S-MD 53Z 6,3x19**	**219040**
6	12	2	6,3x25	**S-MD 53Z 6,3x25**	**219041**

Datos técnicos

Extracción, Fz (N)
Acero St 37 (370 N/mm²)

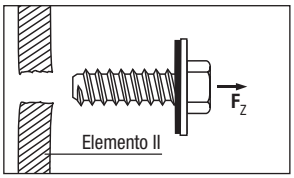

Fz (N)			
Estructura			
Material II:	2 mm	3 mm	4 mm
Fz de Material II:	2800 N	4800 N	7500 N

Arrancamiento de la chapa, Fu (N), usando arandela de 16 mm

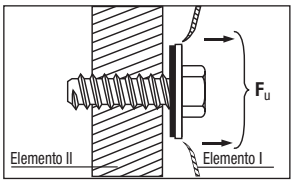

Fu (N)			
Material I:	0,63 mm	0,75 mm	1,00 mm
Fu:	4500 N	4800 N	7200 N

Cizallamiento, Fq (N), usando arandela de 16 mm

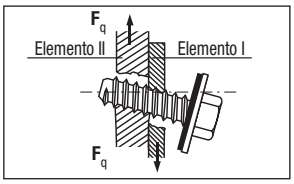

Fq (N)		
Material I	Material II	Fq
0,63 mm	2 mm	2800 N
0,75 mm	3 mm	3200 N
1,00 mm	2 mm	4200 N
1,00 mm	4 mm	4600 N

Como resultado de la fuerza de cizallamiento los materiales I y II se desplazan 3 mm uno del otro

Todos los valores de Fz, Fu y Fq son el 5% de fractiles de la carga de rotura. Aplicar sobre ellos el factor de seguridad mínimo 3,3 para hallar la carga de trabajo.

Datos de colocación:

Atornilladora:	ST 1800
Selector de par recomendado:	aprox. 12-15
Tope de profundidad SGT 17	Código: 240550
Adaptador S-NSD 8	Código: 308901